Exempelritning: Plank

Det här är ett exempel som visar hur ritningar ska utformas inför din bygglovsansökan
Du hittar fler tips och råd på **www.bygglov.se/bygglov**

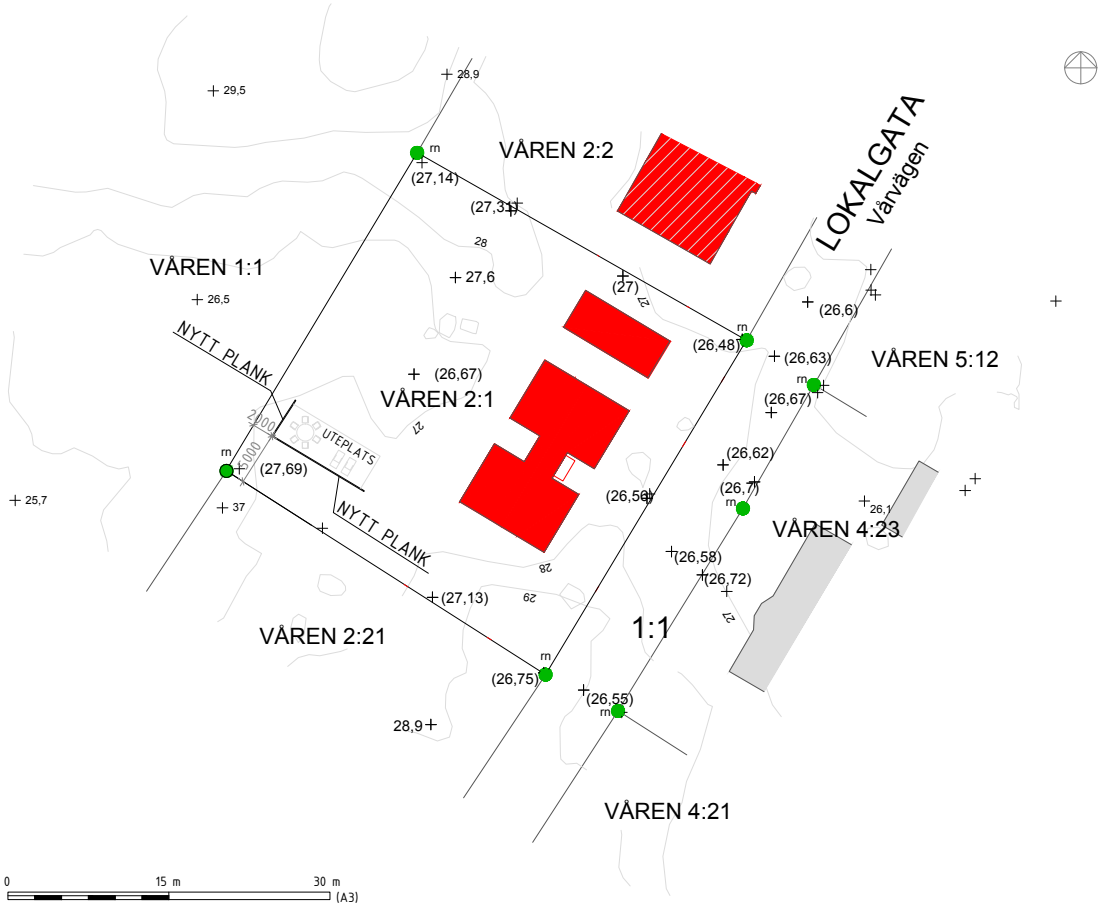

Uppsala KOMMUN

Våren 2:1

Teckenförklaring

- Sjö
- Vattendragyta
- Brodäck
- Damm
- Byggnad projekterad
- Byggnader
- Brygga
- Trappa
- Skymd byggnadslinje
- Strandlinje
- Räcke
- Stödmur
- Slambassäng
- Släntkrön
- Släntfot
- Slänt skraff
- Mur ytter
- Mur mitt
- Dike ytter
- Dike mitt
- Vägkant
- Vattendrag mitt
- Vattendraglinje
- Staket
- Kantsten
- Häck
- Begränsningslinje heldragen
- Begränsningslinje prick
- Begränsningslinje streck
- Gång och cykelväg
- Järnvägsspår
- Kaj
- Träd
- Träd
- Träd
- Mast
- Fastighetsområden
- Fastighetsområde3D
- Värde saknas
- Digitaliserad 1/1000 (osäker)
- Digitaliserad 1/4000 (osäker)
- Digitaliserad från Ekonomiska kartan (osäker)
- Digitaliserad från flygfoto (osäker)
- Geodetiskt inmätt (noggrann)
- GPS
- Konstruerad (noggrann)
- Okänd
- Transformerad
- Höjdkurvor 5m, NNH
- Höjdkurvor 1m, NNH
- Digitaliserad
- Tolkat från ortofoto
- Fotogrammetriskt (detaljerat)
- Fotogrammetriskt (schematiskt)
- Geodetiskt inmätt (noggrant)
- GPS-inmätt
- Övrigt
- Markhöjder projektering
- GA (ytor)
- Rättigheter (ytor)
- GA (linjer)
- Rättigheter (linjer)
- GA (punkter)
- Rättigheter (punkter)

Datum	08-09-2016
Skala	1:500
Vald pappersstorlek	A3

Kartredovisningen har inte rättsverkan.
Jämför med beslut i lantmäterihandlingar.

BET	ÄNDRINGEN AVSER	DATUM	SIGN

BYGGLOVSHANDLING

VÅREN 2:1

UPPSALA

A Arkitektkontor tel. 099-99 99 99

UPPDRAG NR	RITAD/KONSTR. AV	HANDLÄGGARE
DATUM	ANSVARIG	

UPPFÖRANDE AV PLANK
Situationsplan

SKALA	NUMMER	BET
A1 1:250 A3 1:500	A-01.1-1	

FÖRESKRIFTER
MÅTT I MM.

FÖRESKRIFTER
MATERIAL: FJÄLLPANEL I LÄRKTRÄ

Fasad mot Nordväst

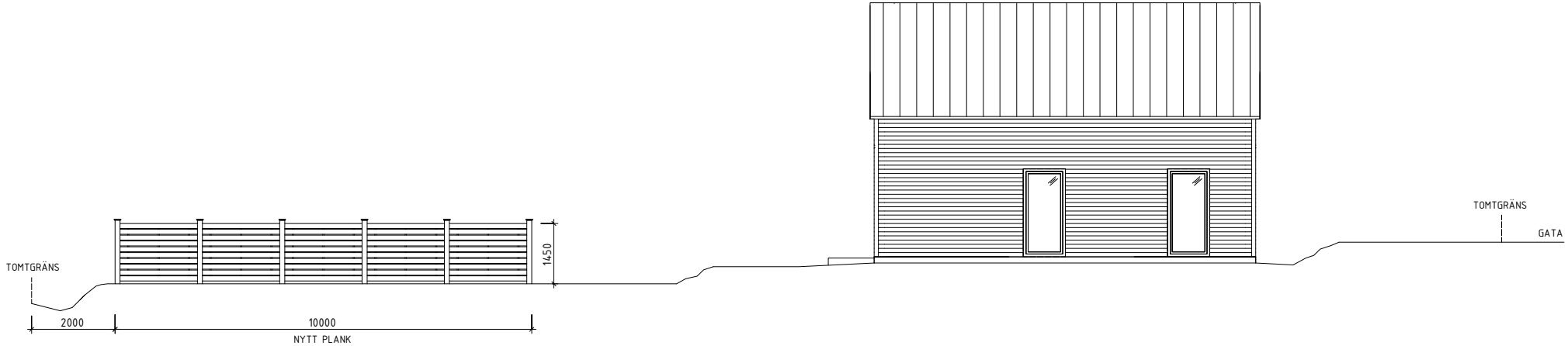

Fasad mot Sydväst

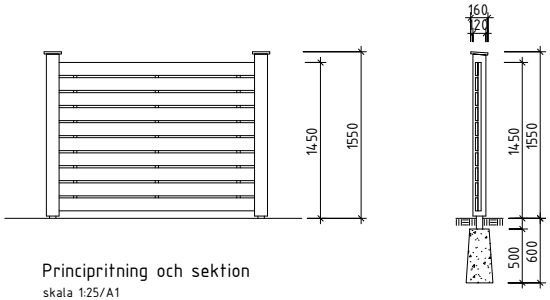

Principritning och sektion
skala 1:25/A1

SKALA 1:50
0 1 2 5
METER

BET	ÄNDRINGEN AVSER	DATUM	SIGN

BYGGLOVSHANDLING

VÅREN 2:1

UPPSALA

A Arkitektkontor tel. 099-99 99 99

UPPDRAG NR	RITAD/KONSTR. AV	HANDLÄGGARE
DATUM	ANSVARIG	

UPPFÖRANDE AV PLANK
Fasad mot nordväst och sydväst och principritning

SKALA
A1 1:50
A3 1:100

NUMMER
A-40.3-1

BET